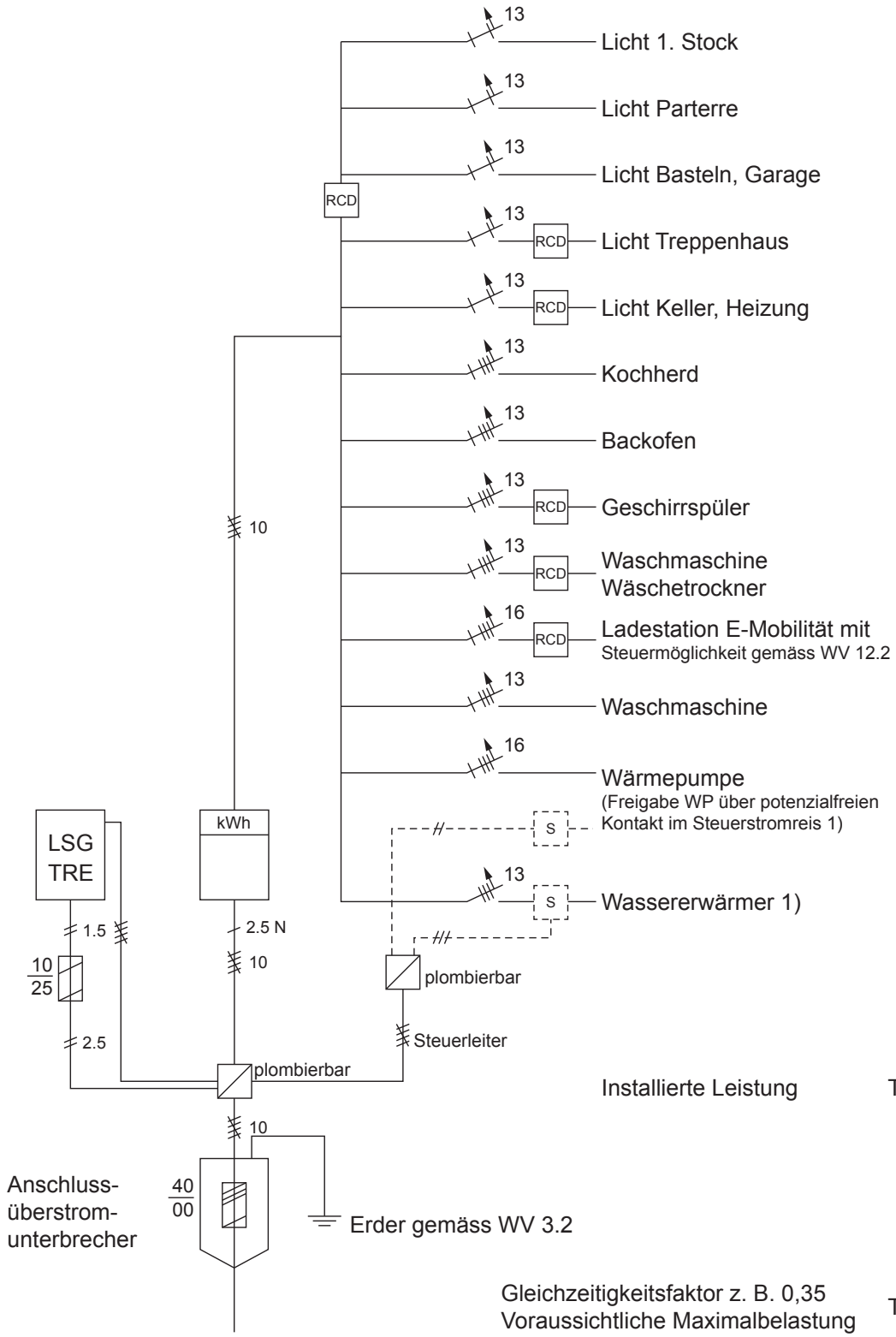


1) Gemäss Bestimmungen VNB und Vereinbarung mit Netzanschlussnehmer
2) LSG = Lastschaltgerät oder dergleichen gemäss Bestimmungen VNB

| | |
|---|---|
| Beispiel Prinzipschema Einfamilienhaus | WV / Ausgaben 2025 |
| **Werkvorschriften EVE Elektrizitätsversorgung Egerkingen** | EVE Elektrizitätsversorgung Egerkingen |