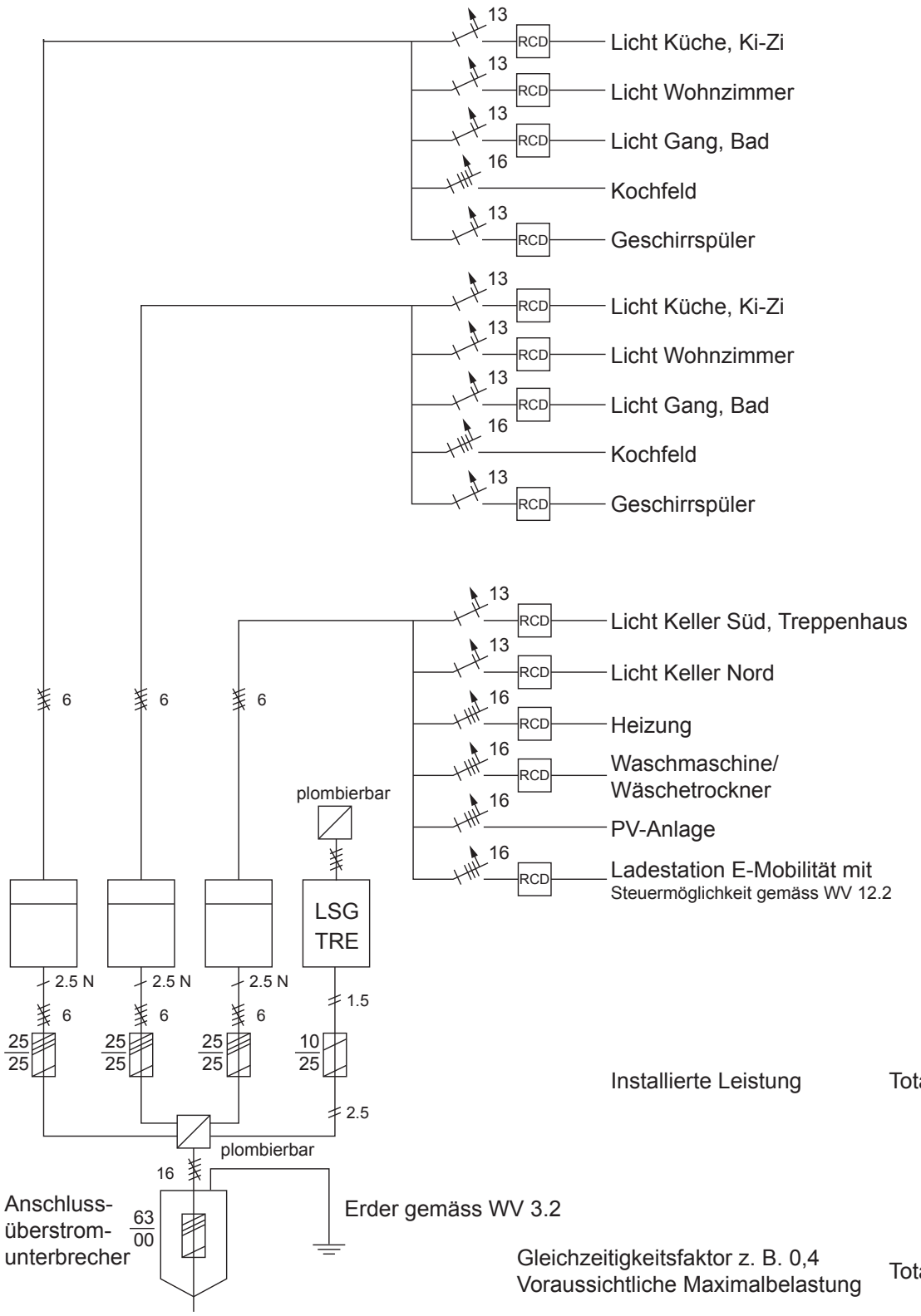

1) LSG = Lastschaltgerät oder dergleichen gemäss Bestimmungen VNB

Beispiel Prinzipschema Mehrfamilienhaus	WV / Ausgaben 2025
Werkvorschriften EVE Elektrizitätsversorgung Egerkingen	EVE Elektrizitätsversorgung Egerkingen